NO. PIECES FOR 1 SET		DESCRIPTION	DWG NO. / STANDARD NO.	MARK	CODE NO.	REMARK
GROUP						
2	1					

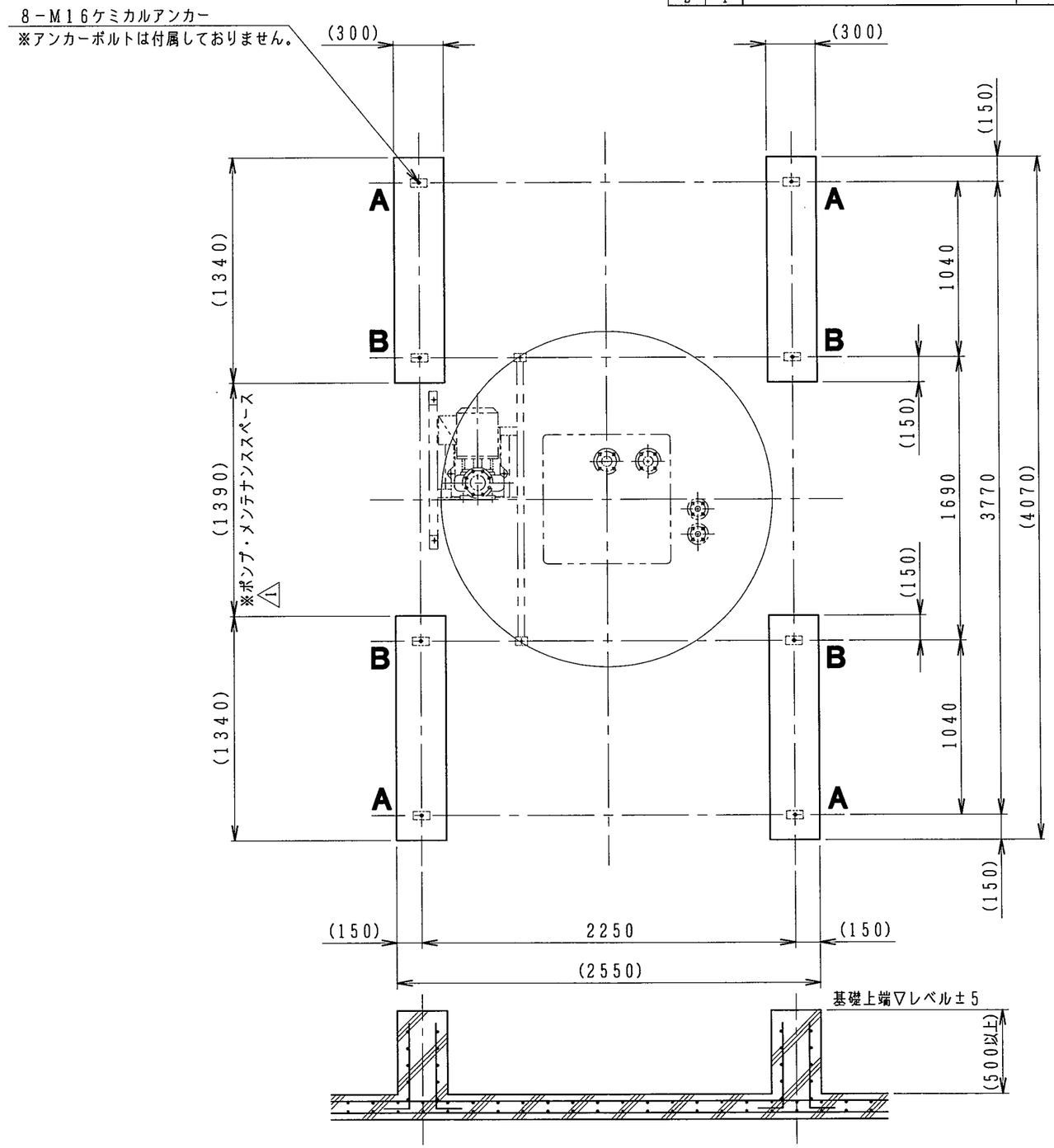

ローディングデータ
（長期荷重トン）

A	0.20
B	0.87

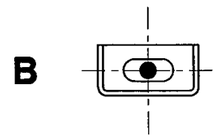

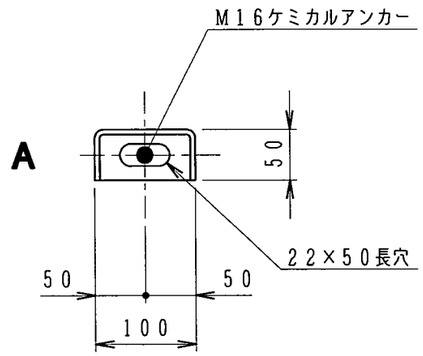

冷却塔脚部形状

CUSTOMER	WORK NO.	GROUP NO.	NO. OF SETS

REV. NO.	NO.	REVISION	DATE	DRAWN
	×1			
	×1			
	×1			
—	×1	基礎形状変更及びポンプ・メンテナンススペース追記	04·09·30	石原

SCALE	1:30	DATE	2004·03·01	CCT-135CUK
DRAWN 石原	CHK'D	INSP.	APPR. 今西	冷却塔基礎参考図

NIHON SPINDLE MFG. CO., LTD. JAPAN
日本スピンドル製造株式会社

DWG NO. 3R－10864 1

D. ID:CCF3R-10864 R1 0107 TIME:11:49
GROUP:CTWR USER:CC2 DATE:12/14/17